redge

EVIO

Rooftopy chłodzone powietrzem

CHŁODZONE POWIETRZEM R32

- 29 - 250 kW
- 29 - 247 kW
- 4000 - 49500 m^3/h

Rozmiary 225 i 250 nie są certyfikowane przez Eurovent z powodu ograniczenia przepływu powietrza.

Firma Redge bierze udział w programie ECP dla RT.
Ważność certyfikatu można sprawdzić na stronie: www.eurovent-certification.com

EUROVENT CERTIFIED PERFORMANCE
www.eurovent-certification.com

Elastyczność w zakresie mocy i szybkości przepływu powietrza, opcji wentylacji, źródeł energii i konstrukcji (konfiguracje i podstawy dachowe) w celu jak najlepszego dopasowania do potrzeb aplikacji.

Zoptymalizowana konstrukcja i integracja wysoce wydajnych komponentów, umożliwiająca znaczne oszczędności energii.

Niska emisja hałasu dzięki kilku dostępnym opcjom tłumienia dźwięku.

Łatwa instalacja i wymiana dzięki niewielkim rozmiarom, takiej samej zajmowanej powierzchni oraz wadze jak w poprzednich modelach.

OBRÓBKA POWIETRZA

Wentylatory z silnikiem EC zapewniające precyzyjną kontrolę temperatury dla większego komfortu i oszczędności energii.
Zestawy IAQ poprawiające jakość powietrza wewnątrzbudynku:
Filtry z wymiennymi wkładami (M5/ePM10 50%, F7/ePM1 50%, F9/ePM1 85%).

PRZEPŁYW POWIETRZA

Kilka dostępnych konfiguracji przepływu powietrza: górna, dolna
lub pozioma, aby dopasować się do potrzeb każdego budynku.
Możliwość dostosowania podstawy dachowej do architektury
budynku.
Ramy adaptacyjne na potrzeby wymiany urządzeń.

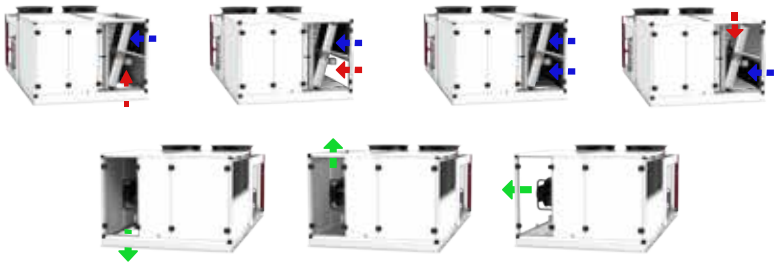

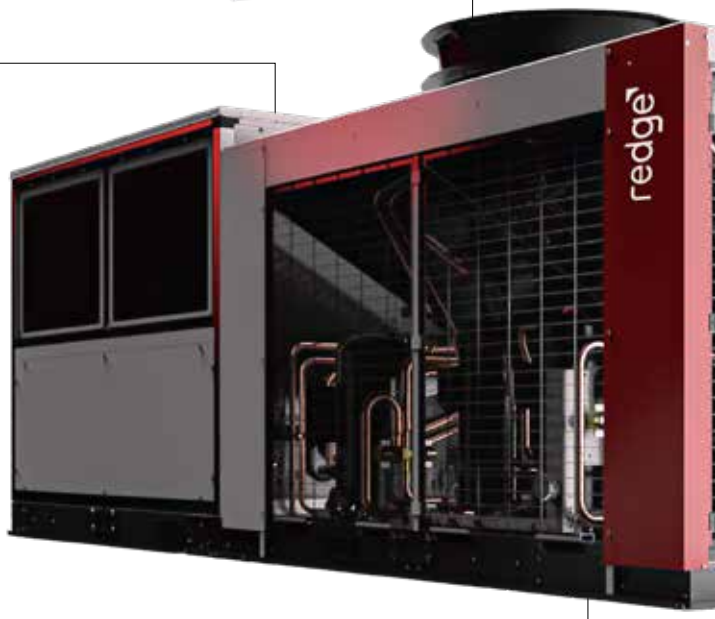

DODATKOWE URZĄDZENIA GRZEWCZE

Różne opcje w zależności od źródła energii dostępnego na miejscu:
- Nagrzewnica wodna.
- Nagrzewnica elektryczna.

ODZYSK CIEPŁA

Odzysk ciepła za pomocą nagrzewnicy wodnej, do odzyskiwania darmowego ciepła lub darmowego chłodu wytwarzanego przez zewnętrzne systemy wodne.
Płytowy wymiennik ciepła, poprawiający wydajność systemu w chłodniejszym klimacie poprzez wstępne podgrzanie strumienia świeżego powietrza.
Obrotowy wymiennik odzysku ciepła, z sekcjami powietrza świeżego i powrotnego chronionymi przez filtry G4.

Rzeczywisty wygląd może odbiegać od ilustracji.zdjęć.

OBUDOWA I PROJEKT

Nowa konstrukcja.
Wstępnie powlekane panele stalowe pomalowane na kolor RAL 9003, specjalnie zaprojektowane pod kątem odporności na korozję i długiego okresu eksploatacji.
Kompaktowa konstrukcja zapewniająca doskonałą integrację z otoczeniem.
Taka sama zajmowana powierzchnia jak w poprzednich modelach, umożliwiająca wymianę typu plug & play.
Nachylona, wyjmowana taca ociekowa z aluminium, umożliwiająca łatwą dezynfekcję.
Podwójne panele.

SYSTEM TERMODYNAMICZNY

Czynnik ziębniczy R32 (GWP = 675) umożliwiający zmniejszenie ekwiwalentu dwutlenku węgla w celu uzyskania potencjalnych oszczędności podatkowych.
Sprężarki spiralne pracujące w tandemie, umożliwiające modulację mocy.
Zmienne sterowanie systemem ziębniczym z elektronicznym zaworem rozprężnym.
Zwiększony transfer ciepła dzięki nowej konstrukcji wymiennika.
Łatwy dostęp do sprężarek umożliwiający szybszą konserwację.
Wentylator z silnikiem EC o zmiennej prędkości, z lekko wygiętymi łopatkami, umożliwiający kontrolę ciśnienia na optymalnym poziomie
Zintegrowane urządzenia zabezpieczające gwarantujące bezpieczną pracę.

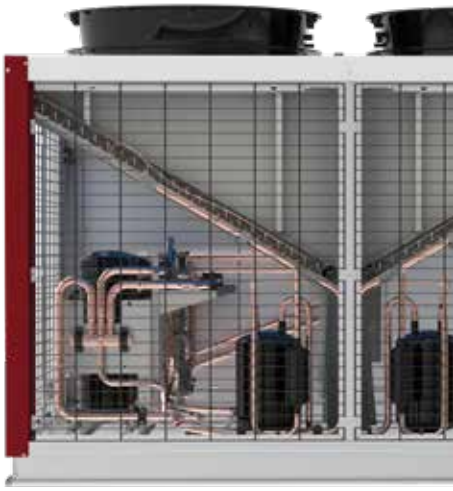

STEROWANIE

Elektroniczny sterownik eClimatic i inteligentne parametry sterowania optymalizujące wydajność przy częściowym obciążeniu.
Zintegrowane rozwiązania komunikacyjne zapewniające elastyczność (master / slave, Modbus, BACnet).
Kilka opcji wyświetlaczy dla różnych poziomów dostępu

eCLIMATIC

DS
Service display

Touchscreen display

DC
Comfort display

ZDALNY MONITORING

Łączność za pośrednictwem **RedgeCloud** (PORTAL INTERNETOWY REDGE dla wielu lokalizacji / urządzeń).
BMS poprzez: **e-savvy**

Ev(A) 125(B) A(C) H(D) 055(E) S(F) P(G) F(H) 1(I)

(A) **Ev** = Evio
(B) **B** = Maksymalny przepływ powietrza (x 100 m3/h)
(C) **A** = Chłodzenie powietrzem
(D) **H** = Pompa ciepła
(E) **055** = Moc chłodnicza w kW
(F) **S** = 1 obieg - **D** = 2 obiegi
(G) **P** = R32
(H) **F** = Sprężarka spiralna
(I) **1** = Numer wersji wykonania

Wersja chłodzona powietrzem

Urządzenia z pompą ciepła

		100AH			125AH	185AH			
Evio		**25**	**35**	**45**	**55**	**55**	**60**	**65**	**70**
Znamionowa wydajność termiczna – Tryb chłodzenia									
Moc chłodnicza (1)	kW	28.60	38.50	45.00	52.60	53.30	58.80	67.00	68.70
Całkowity pobór mocy	kW	9.32	13.05	15.90	16.91	15.96	20.56	21.68	24.54
EER Netto (1)		3.07	2.95	2.83	3.11	3.34	2.86	3.09	2.80
Znamionowa wydajność termiczna – Tryb grzania									
Moc grzewcza (2)	kW	29,1	40,9	47,3	53,4	53,3	56,3	66,3	63,2
Całkowity pobór mocy	kW	7,6	9,7	12,8	14,5	13,0	15,2	19,0	18,0
COP Netto (2)		3,84	4,18	3,68	3,68	4,10	3,70	3,48	3,51
Wydajność sezonowa - Tryb chłodzenia									
Wskaźnik sezonowej wydajności energetycznej - **SEER** (3)		4.68	4.78	4.65	4.63	4.98	4.93	4.78	4.88
Sezonowa wydajność energetyczna - **ηs,c** (4)	%	184.20	188.20	183.00	182.20	196.20	194.20	188.20	192.20
Klasa wydajności energetycznej według Eurovent – praca pod częściowym obciążeniem		B	A	B	B	A	A	A	A
Wydajność sezonowa - Tryb grzania									
Współczynnik sezonowej wydajności - **SCOP** (5)		3.73	4.03	4.05	3.58	3.75	3.90	3.43	3.88
Sezonowa wydajność energetyczna - **ηs,h** (6)	%	146.20	158.20	159.00	140.20	147.00	153.00	134.20	152.20
Klasa wydajności energetycznej według Eurovent - praca pod częściowym obciążeniem		A	A+	A+	B	A	A+	B	A+
Dane układu wentylacyjnego									
Minimalny przepływ powietrza	m^3/h	4000	5500	6500	7500	7500	9000	9500	10500
Nominalny przepływ powietrza	m^3/h	5000	7000	8000	9500	9500	11000	12000	13000
Maksymalny przepływ powietrza	m^3/h	10000	10000	10000	12500	18500	18500	18500	18500
Zwiększony przepływ powietrza	m^3/h	13500	13500	13500	13500	22000	22000	22000	22000
Dane akustyczne - Urządzenie standardowe									
Moc akustyczna na zewnątrz	dB(A)	75	75	84	79	78	85	85	85
Poziom mocy akustycznej na wylocie wentylatora wewnętrznego	dB(A)	69	78	82	87	71	75	77	79
Dane elektryczne									
Moc maksymalna	kW	11,2	13,2	23,4	21,2	23,6	47,3	30,4	37
Maksymalne natężenie prądu	A	79,7	81,1	116,4	114,1	118	177,4	162,7	216,4
Prąd rozruchowy	A	20,2	23	38,5	36,7	40,6	52,5	51,4	59,8
Prąd zwarciowy	kA	10	10	10	10	10	10	10	10
Obieg ziębniczy									
Liczba obiegów		1	1	1	2	2	1	2	1
Liczba sprężarek		2	2	2	3	3	2	3	2
Ilość czynnika ziębniczego	kg	6,5	10	9,9	6,6/6,6	6,6/6,6	9,6	6,1/6,1	9,3

(1) **Tryb chłodzenia:** Zgodnie z warunkami nominalnymi EN14511 - Temperatura zewnętrzna 35°C term. suchy - Temperatura wewnętrzna 27°C term. suchy / 19°C term. mokry
(2) **Tryb grzania:** Zgodnie z warunkami nominalnymi EN14511 - Temperatura zewnętrzna 7°C term. suchy / 6°C term. mokry Temperatura wewnętrzna 20°C term. suchy
(3) SEER zgodnie z normą EN14825.
(4) Wydajność energetyczna chłodzenia pomieszczeń zgodnie z regulacjami Ekoprojektu UE 2016/2281
(5) SCOP zgodnie z normą EN 14825 (przeciętne warunki klimatyczne).
(6) Wydajność energetyczna ogrzewania pomieszczeń zgodnie z rozporządzeniem UE 2016/2281 dotyczącym Ekoprojektu.

Ev(A) 125(B) A(C) H(D) 055(E) S(F) P(G) F(H) 1(I)

(A) **Ev** = Evio
(B) **B** = Maksymalny przepływ powietrza (x 100 m3/h)
(C) **A** = Chłodzenie powietrzem
(D) **H** = Pompa ciepła
(E) **055** = Moc chłodnicza w kW
(F) **S** = 1 obieg - **D** = 2 obiegi
(G) **P** = R32
(H) **F** = Sprężarka spiralna
(I) **1** = Numer wersji wykonania

Wersja chłodzona powietrzem

Urządzenia z pompą ciepła

		185AH			270AH					
Evio		**75**	**85**	**95**	**85**	**95**	**105**	**115**	**130**	**145**
Znamionowa wydajność termiczna – Tryb chłodzenia										
Moc chłodnicza (1)	kW	74.80	83.90	91.20	89.90	94.40	104.30	113.70	122.20	134.80
Całkowity pobór mocy	kW	25.79	29.75	32.69	28.45	31.16	34.54	39.34	45.26	50.30
EER Netto (1)		2.90	2.82	2.79	3.16	3.03	3.02	2.89	2.70	2.68
Znamionowa wydajność termiczna – Tryb grzania										
Moc grzewcza (2)	kW	76.50	86.80	94.00	86.60	93.30	103.60	108.40	114.20	133.70
Całkowity pobór mocy	kW	21.79	25.38	28.66	23.41	25.84	29.10	32.65	37.32	42.04
COP Netto (2)		3.51	3.42	3.28	3.70	3.61	3.56	3.32	3.06	3.18
Wydajność sezonowa - Tryb chłodzenia										
Wskaźnik sezonowej wydajności energetycznej - **SEER** (3)		4.73	4.58	4.50	5.03	4.98	4.98	4.95	4.90	4.90
Sezonowa wydajność energetyczna - **ηs,c** (4)	%	186.20	180.20	177.00	198.20	196.20	196.20	195.00	193.00	193.00
Klasa wydajności energetycznej według Eurovent - praca pod częściowym obciążeniem		A	B	B	A	A	A	A	A	A
Wydajność sezonowa - Tryb grzania										
Współczynnik sezonowej wydajności - **SCOP** (5)		3.83	3.63	3.58	3.85	3.80	3.90	3.80	3.73	3.65
Sezonowa wydajność energetyczna - **ηs,h** (6)	%	150.20	142.20	140.20	151.00	149.00	153.00	149.00	146.20	143.00
Klasa wydajności energetycznej według Eurovent - praca pod częściowym obciążeniem		A+	A	B	A+	A+	A+	A+	A	A
Dane układu wentylacyjnego										
Minimalny przepływ powietrza	m^3/h	11000	13000	13500	13000	13500	14000	16000	18000	21500
Nominalny przepływ powietrza	m^3/h	14000	16000	17000	16000	17000	19000	21000	24000	27000
Maksymalny przepływ powietrza	m^3/h	18500	18500	18500	27000	27000	27000	27000	27000	27000
Zwiększony przepływ powietrza	m^3/h	22000	22000	22000	32500	32500	32500	32500	32500	32500
Dane akustyczne - Urządzenie standardowe										
Moc akustyczna na zewnątrz	dB(A)	86	88	88	87	88	87	88	88	88
Poziom mocy akustycznej na wylocie wentylatora wewnętrznego	dB(A)	81	85	88	77	78	81	83	87	92
Dane elektryczne										
Moc maksymalna	kW	40,3	44,3	52,4	50,5	49,6	52,6	58,2	64,2	77,6
Maksymalne natężenie prądu	A	186,2	198,6	206,2	207,3	201,9	200,1	221,8	263,9	286,3
Prąd rozruchowy	A	66,7	74,1	86,7	82,8	82,4	88,9	97,4	107,7	130,1
Prąd zwarciowy	kA	10	10	10	10	10	10	10	10	10
Obieg ziębniczy										
Liczba obiegów		2	2	2	2	2	2	2	2	2
Liczba sprężarek		3	3	3	3	3	4	4	4	4
Ilość czynnika ziębniczego	kg	10/10	9,9/9,9	9,7/9,7	10/10	9,9/9,9	10/10	9,7/9,7	9,5/9,7	13/13,1

(1) **Tryb chłodzenia**: Zgodnie z warunkami nominalnymi EN14511 - Temperatura zewnętrzna 35°C term. suchy - Temperatura wewnętrzna 27°C term. suchy / 19°C term. mokry
(2) **Tryb grzania**: Zgodnie z warunkami nominalnymi EN14511 - Temperatura zewnętrzna 7°C term. suchy / 6°C term. mokry Temperatura wewnętrzna 20°C term. suchy
(3) SEER zgodnie z normą EN14825.
(4) Wydajność energetyczna chłodzenia pomieszczeń zgodnie z regulacjami Ekoprojektu UE 2016/2281
(5) SCOP zgodnie z normą EN 14825 (przeciętne warunki klimatyczne).
(6) Wydajność energetyczna ogrzewania pomieszczeń zgodnie z rozporządzeniem UE 2016/2281 dotyczącym Ekoprojektu.

Ev(A) 125(B) A(C) H(D) 055(E) S(F) P(G) F(H) 1(I)

(A) **Ev** = Evio
(B) **B** = Maksymalny przepływ powietrza (x 100 m3/h)
(C) **A** = Chłodzenie powietrzem
(D) **H** = Pompa ciepła
(E) **055** = Moc chłodnicza w kW
(F) **S** = 1 obieg - **D** = 2 obiegi
(G) **P** = R32
(H) **F** = Sprężarka spiralna
(I) **1** = Numer wersji wykonania

Wersja chłodzona powietrzem

Urządzenia z pompą ciepła

		360AH					
Evio		**115**	**130**	**145**	**160**	**180**	**200**
Znamionowa wydajność termiczna – Tryb chłodzenia							
Moc chłodnicza (1)	kW	117.10	129.40	139.80	162.10	171.40	193.90
Całkowity pobór mocy	kW	38.90	44.16	47.71	55.51	62.33	70.00
EER Netto (1)		3.01	2.93	2.93	2.92	2.75	2.77
Nominal thermal performances - Heating mode							
Moc grzewcza (2)	kW	106.20	113.50	133.90	159.40	186.90	199.90
Całkowity pobór mocy	kW	30.96	34.92	38.59	49.81	54.17	58.79
COP Netto (2)		3.43	3.25	3.47	3.20	3.45	3.40
Wydajność sezonowa - Tryb chłodzenia							
Wskaźnik sezonowej wydajności energetycznej - **SEER** (3)		5.25	5.20	5.18	5.00	4.78	5.08
Sezonowa wydajność energetyczna - **ηs,c** (4)	%	207.00	205.00	204.20	197.00	188.20	200.20
Klasa wydajności energetycznej według Eurovent - praca pod częściowym obciążeniem		A+	A+	A+	A	A	A
Wydajność sezonowa - Tryb grzania							
Współczynnik sezonowej wydajności - **SCOP** (5)		3.93	3.88	3.80	3.63	3.98	4.20
Sezonowa wydajność energetyczna - **ηs,h** (6)	%	154.20	152.20	149.00	142.20	156.20	165.00
Klasa wydajności energetycznej według Eurovent - praca pod częściowym obciążeniem		A+	A+	A+	A	A+	A+
Dane układu wentylacyjnego							
Minimalny przepływ powietrza	m^3/h	15000	16000	21500	24000	26500	29000
Nominalny przepływ powietrza	m^3/h	21000	24000	27000	30000	33000	36000
Maksymalny przepływ powietrza	m^3/h	36000	36000	36000	36000	36000	36000
Zwiększony przepływ powietrza	m^3/h	43500	43500	43500	43500	43500	43500
Dane akustyczne - Urządzenie standardowe							
Moc akustyczna na zewnątrz	dB(A)	88	88	89	91	91	91
Poziom mocy akustycznej na wylocie wentylatora wewnętrznego	dB(A)	78	81	84	87	91	94
Dane elektryczne							
Moc maksymalna	kW	60,6	66,6	72,2	85,1	102	109,4
Maksymalne natężenie prądu	A	225,8	267,8	277,9	297,2	326,4	421,8
Prąd rozruchowy	A	101,3	111,6	121,7	141	170,2	180,6
Prąd zwarciowy	kA	10	10	10	10	10	10
Obieg ziębniczy							
Liczba obiegów		2	2	2	2	2	2
Liczba sprężarek		4	4	4	4	4	4
Ilość czynnika ziębniczego	kg	9,9/9,9	9,5/9,7	13,1/13,1	12,7/12,7	20,9/20,9	20,9/20,3

(1) **Tryb chłodzenia:** Zgodnie z warunkami nominalnymi EN14511 - Temperatura zewnętrzna 35°C term. suchy - Temperatura wewnętrzna 27°C term. suchy / 19°C term. mokry
(2) **Tryb grzania:** Zgodnie z warunkami nominalnymi EN14511 - Temperatura zewnętrzna 7°C term. suchy / 6°C term. mokry Temperatura wewnętrzna 20°C term. suchy
(3) SEER zgodnie z normą EN14825.
(4) Wydajność energetyczna chłodzenia pomieszczeń zgodnie z regulacjami Ekoprojektu UE 2016/2281
(5) SCOP zgodnie z normą EN 14825 (przeciętne warunki klimatyczne).
(6) Wydajność energetyczna ogrzewania pomieszczeń zgodnie z rozporządzeniem UE 2016/2281 dotyczącym Ekoprojektu.

Ev(A) 125(B) A(C) H(D) 055(E) S(F) P(G) F(H) 1(I)

(A) **Ev** = Evio
(B) **B** = Maksymalny przepływ powietrza (x 100 m3/h)
(C) **A** = Chłodzenie powietrzem
(D) **H** = Pompa ciepła
(E) **055** = Moc chłodnicza w kW
(F) **S** = 1 obieg - **D** = 2 obiegi
(G) **P** = R32
(H) **F** = Sprężarka spiralna
(I) **1** = Numer wersji wykonania

Wersja chłodzona powietrzem

Urządzenia z pompą ciepła

		415AH			
Evio		**180**	**200**	**225**	**250**
Znamionowa wydajność termiczna – Tryb chłodzenia					
Moc chłodnicza (1)	kW	180.00	194.70	222,2	247,1
Całkowity pobór mocy	kW	62.07	69.78	81,9	87,3
EER Netto (1)		2.90	2.79	2,71	2,83
Nominal thermal performances - Heating mode					
Moc grzewcza (2)	kW	183.00	199.30	222,2	247,1
Całkowity pobór mocy	kW	51.12	58.27	81,9	87,3
COP Netto (2)		3.58	3.42	2,71	2,83
Wydajność sezonowa - Tryb chłodzenia					
Wskaźnik sezonowej wydajności energetycznej - **SEER** (3)		5.10	5.23	5	4,53
Sezonowa wydajność energetyczna - **ηs,c** (4)	%	201.00	206.20	197	178
Klasa wydajności energetycznej według Eurovent - praca pod częściowym obciążeniem		A	A+	-	-
Wydajność sezonowa - Tryb grzania					
Współczynnik sezonowej wydajności - **SCOP** (5)		4.18	4.30	4,08	3,63
Sezonowa wydajność energetyczna - **ηs,h** (6)	%	164.20	169.00	160	142
Klasa wydajności energetycznej według Eurovent - praca pod częściowym obciążeniem		A+	A+	-	-
Dane układu wentylacyjnego					
Minimalny przepływ powietrza	m^3/h	26500	29000	33500	36500
Nominalny przepływ powietrza	m^3/h	33000	36000	41500	41500
Maksymalny przepływ powietrza	m^3/h	41500	41500	41500	41500
Zwiększony przepływ powietrza	m^3/h	49500	49500	49500	49500
Dane akustyczne - Urządzenie standardowe					
Moc akustyczna na zewnątrz	dB(A)	91	91	93	93
Poziom mocy akustycznej na wylocie wentylatora wewnętrznego	dB(A)	91	94	98	93
Dane elektryczne					
Moc maksymalna	kW	102	109,4	122,1	136
Maksymalne natężenie prądu	A	326,4	421,8	443,5	465,2
Prąd rozruchowy	A	170,2	180,6	202,3	224,1
Prąd zwarciowy	kA	10	10	10	10
Obieg ziębniczy					
Liczba obiegów		2	2	2	2
Liczba sprężarek		4	4	4	4
Ilość czynnika ziębniczego	kg	21,2/20,9	21,2/20,4	20,5/20,3	20,3/20

(1) **Tryb chłodzenia:** Zgodnie z warunkami nominalnymi EN14511 - Temperatura zewnętrzna 35°C term. suchy - Temperatura wewnętrzna 27°C term. suchy / 19°C term. mokry
(2) **Tryb grzania:** Zgodnie z warunkami nominalnymi EN14511 - Temperatura zewnętrzna 7°C term. suchy / 6°C term. mokry Temperatura wewnętrzna 20°C term. suchy
(3) SEER zgodnie z normą EN14825.
(4) Wydajność energetyczna chłodzenia pomieszczeń zgodnie z regulacjami Ekoprojektu UE 2016/2281
(5) SCOP zgodnie z normą EN 14825 (przeciętne warunki klimatyczne).
(6) Wydajność energetyczna ogrzewania pomieszczeń zgodnie z rozporządzeniem UE 2016/2281 dotyczącym Ekoprojektu.

Wersja chłodzona powietrzem

		100AH			125AH	185AH							270AH		
Evio		**025**	**035**	**045**	**055**	**055**	**060**	**065**	**070**	**075**	**085**	**095**	**085**	**095**	**105**
A	mm	2248	2248	2248	2248	2248	2248	2248	2248	2248	2248	2248	2248	2248	2248
B	mm	2909	2909	2909	3916	4468	3461	4468	3461	4468	4468	4468	4468	4468	4468
C	mm	1620	1620	1620	1620	1620	1620	1620	1620	1620	1620	1620	2122	2122	2122
Waga urządzeń podstawowych															
Urządzenie podstawowe	kg	677	705	735	910	1024	890	1068	893	1125	1161	1178	1260	1265	1316
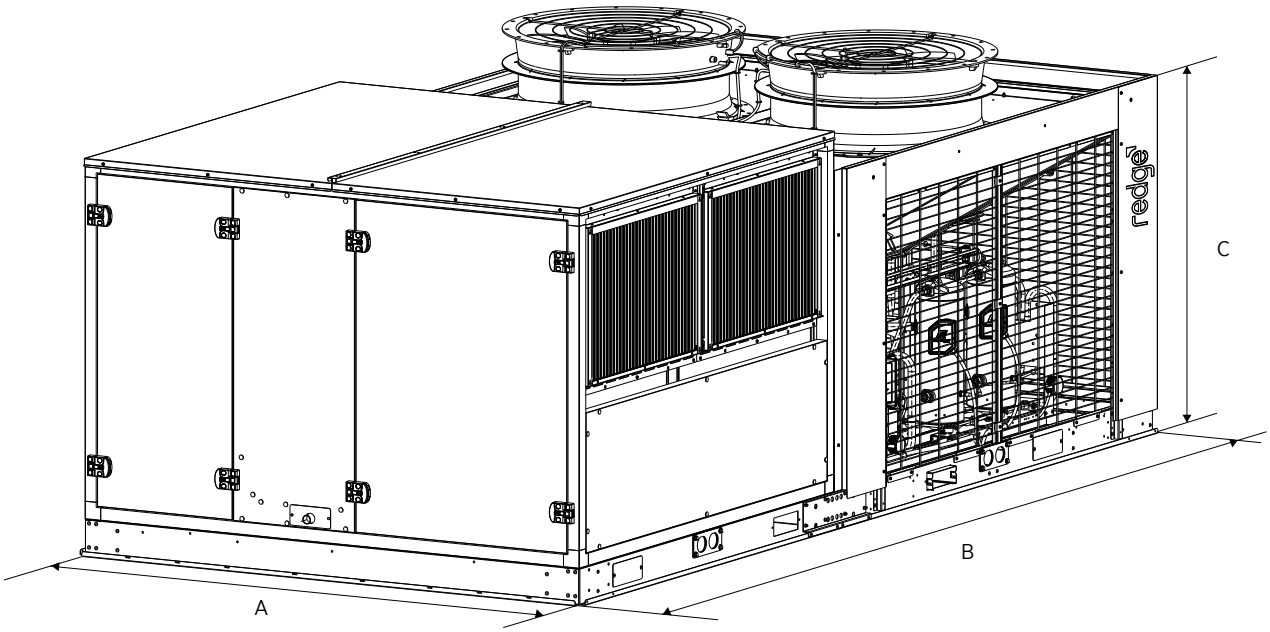
		270AH			360AH						415AH			
Evio		**115**	**130**	**145**	**115**	**130**	**145**	**160**	**180**	**200**	**180**	**200**	**225**	**250**
A	mm	2248	2248	2248	2248	2248	2248	2248	2248	2248	2248	2248	2248	2248
B	mm	4468	4468	4468	5030	5030	5030	5030	5030	5030	5454	5454	5454	5454
C	mm	2122	2122	2301	2122	2122	2301	2301	2301	2301	2301	2301	2301	2301
Waga urządzeń podstawowych														
Urządzenie podstawowe	kg	1339	1365	1542	1494	1516	1679	1809	1918	1970	2058	2085	2114	2204